LOCINOX

Cerradura embutida

EIGHTYLOCK

https://www.locinox.com/es-es/equipos-para-puertas/cerraduras/cerradura-embutida/d00000011

Cerradura embutida de acero inoxidable 100%. La combinación del gancho y el pestillo en acero inoxidable con el cerradero garantizan un cierre seguro de su puerta. Se puede instalar la cerradura en puertas metálicas, de aluminio y de PVC. El sistema patentado 'Click-it' garantiza una instalación rápida.

Secured by Design
SBD
Police Preferred Specification

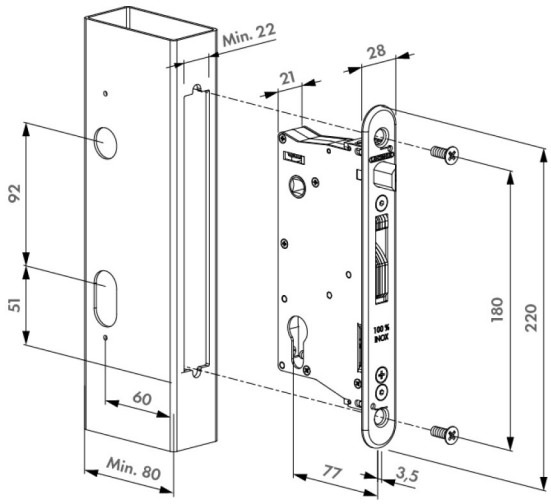

ESPECIFICACIONES TÉCNICAS

Ajuste de izquierda a derecha	Sí
Método de instalación	Click-it
	Tornillos en cruz / autorroscantes (PH 3)
Ajuste del pestillo	10 mm
Cerrojo con cierre automático accionado por llave	Sí
Pasador	Gancho: 21 mm
Tamaño del seguidor	Cuadrado 8 mm
Gancho y eje	60 mm
Tipo de cilindro	Europrofile
Ajuste de la profundidad	x
Materiales de la(s) parte(s) principal(es)	Mecanismo de acero inoxidable
Horas de pruebas de niebla salina	500
Frecuencia de prueba	500.000 Ciclos
Años de garantía	3