LOCINOX

Serrures à encastrer

EIGHTYLOCK

https://www.locinox.com/fr-fr/accessoires-de-portails/serrures/serrures à-encastrer/d00000011

Serrure à encastrer avec mécanisme 100% en acier inoxydable. Le réglage du pène demi-tour et la combinaison du crochet avec la gâche anti-écartement permettent une fermeture sûre et sécurisée de votre portail. Cette serrure peut être utilisée dans l'acier, l'aluminium, le bois et le PVC. Avec son système bréveté "Click-It" la serrure est montée en quelques secondes.

Secured by Design
SBD
Police Preferred Specification

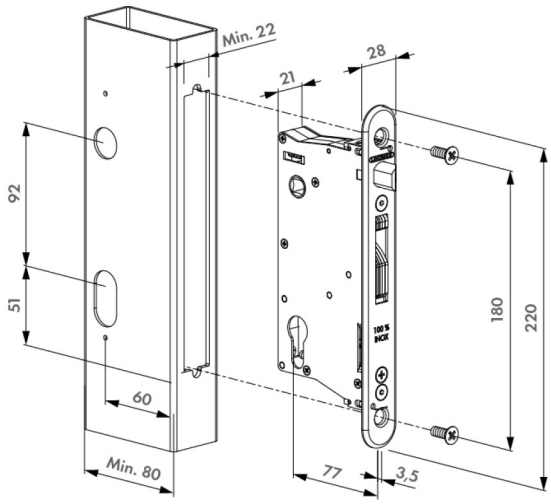

SPÉCIFICATIONS TECHNIQUES

Réglage gauche-droite	Oui
Méthode d'installation	Click-it
	Vis cruciformes / autotaraudeuses (PH 3)
Réglage du Daybolt	10 mm
Verrou à verrouillage automatique à clé	Oui
Lancer	Crochet: 21 mm
Taille des abonnés	Carré 8 mm
Distance du dos	60 mm
Type de cylindre	Cylindre européen
Réglage de la profondeur	x
Matériaux Partie(s) principale(s)	Mécanisme en acier inoxydable
Heures de tests au brouillard salin	500
Fréquence des tests	500.000 Cycles
Années de garantie	3