Einsteckschlösser

H-WOOD-SET

https://www.locinox.com/de-de/torbeschläge/schlösser/einsteckschlösser/d00000021

Komplettes Set für die Ausrüstung von Holztoren mit einem regulierbaren, rostfreien Einsteckschloss und Anschlag. Eine sichere Verankerung des Tores wird garantiert. Der Haken in Kombination mit dem dazugehörigen Anschlag verhindert das Aushebeln des Tores. Set mit rostfreien Langschildern, Drückern und einem 60 oder 80 mm Zylinder.

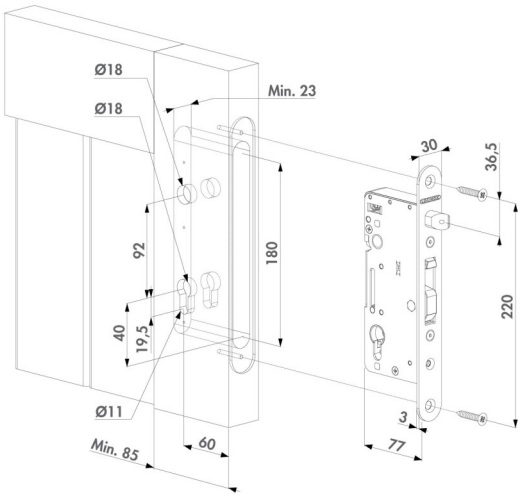

TECHNISCHE SPEZIFIKATIONEN