LOCINOX

Cerraduras magnéticas

MAGMAG

https://www.locinox.com/es-es/equipos-para-puertas/cerraduras/cerraduras-magnéticas/d00000026

Cerradura electromagnética innovadora sin manillas para su control de acceso. Disponible en dos versiones: MAG3000 con 300 kilos y MAG6000 con 600 kilos de fuerza de atracción. La carcasa de aluminio con recubrimiento en polvo da un toque extra a su puerta. Deje de perder tiempo soldando. Basta con hacer 5 agujeros. El sistema Quick-Fix permite una instalación rápida y simple.

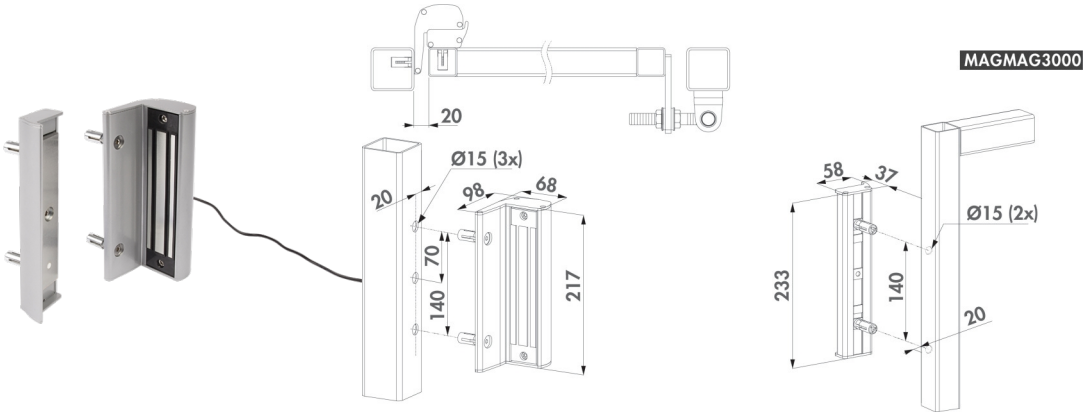

ESPECIFICACIONES TÉCNICAS

Ajuste de izquierda a derecha	Sí
Método de instalación	Quick-Fix
Tipo de perfil	Cuadrado
	Plano
Voltaje de funcionamiento	12V DC / 24V DC
Corriente de funcionamiento	Corriente MAGMAG3000: 500 mA (12 V) o 250 mA (24 V)
	Corriente MAGMAG6000: 460 mA (12 V) o 230 mA (24 V)
Clasificación IP	68
Longitud del cable proporcionado	1100 mm
Materiales de la(s) parte(s) principal(es)	Aluminio con recubrimiento de polvo
	Recubrimiento protector especial de dos capas
Normas	ISO 9227
Horas de pruebas de niebla salina	500
Frecuencia de prueba	500000
Años de garantía	2