Codesloten

LMKQV2

https://www.locinox.com/nl-be/gate-hardware/sloten/codesloten/d00000035

Superieur mechanisch codeslot met aluminium behuizing en roestvrijstalen binnenwerk. Dit slot werkt zonder batterijen of elektriciteit zo kan je op een snelle en éénvoudige manier elke poort uitrusten met toegangscontrole. Dankzij de 20 mm continue regelbaarheid van beide pennen, regelt u elke poort af voor een optimale vergrendeling. Een massieve, roestvrijstalen nachtpen met 23 mm dieptevergrendeling zorgt voor een veilige sluiting. Voor een snelle en uiterst precieze installatie raden we u het Drill-Fix boorkaliber aan.

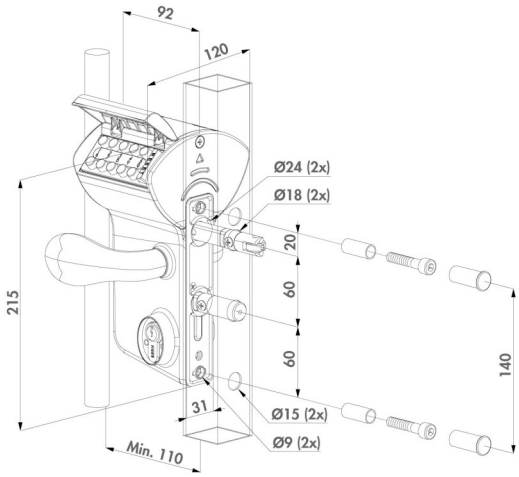

TECHNISCHE SPECIFICATIES

Links-rechts verstelbaar	Ja
Installatiemethode	Zeskantschroeven (HEX 5) + afstandsringen
Daggrendel verstelbaar	20 mm
Nachtgrendel verstelbaar	20 mm
Gooien	Nachtschoot 23 mm
Volgergrootte	Vierkant 8 mm
Profieltype	Plat
	Rond
	Vierkant
Cilinderlengte	54 mm
Materialen hoofdonderdelen	KTL en gespoten aluminium behuizing
	Polyacetaal
	Polyethyleen deksel
	Roestvrijstalen mechanisme
Normen	ISO 9227 KTL
Aantal uur zoutsproeitesten	1000
Testfrequentie	500000
Aantal jaar garantie	3