Industrielle Tore

# 3DM

https://www.locinox.com/de-de/torbeschläge/torbänder/industrielle-tore/d00000070

Edelstahl-Torband für Aluminium und Metalltore, ausgestattet mit schneller Quick-Fix-Befestigung. Das Torband ist verstellbar in 3 Dimensionen: Höhe, Breite und Drehrichtung. Auch verfügbar mit feuerverzinktem Arm.

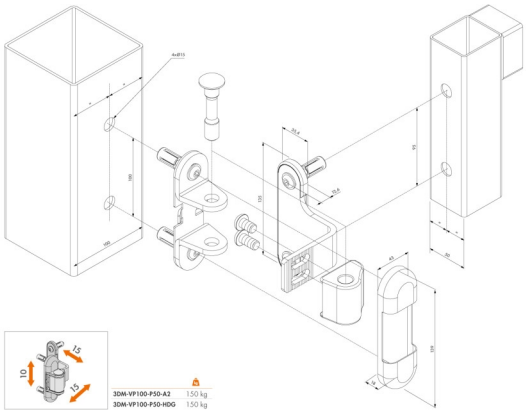


## TECHNISCHE SPEZIFIKATIONEN

| | |
|---|---|
| **Links-Rechts-Einstellbarkeit** | Ja |
| **Tor mit Minimalabstand - Pfosten** | 16 mm |
| **Torgewicht** | 150 kg |
| **Horizontale Einstellbarkeit** | 10 mm |
| **Vertikale Einstellbarkeit** | 10 mm |
| **Materialien für Hauptbestandteil(e)** | Edelstahl |
| | Stahl |
| **Stundenlange Salzsprühtests** | 500 |
| **Testhäufigkeit** | 500000 |
| **Jahre Garantie** | 3 |