Tussenplaten

UNIWING-

https://www.locinox.com/nl-be/gate-hardware/toebehoren-voor-sloten-en-slotvangers/tussenplaten/d00000122

Gepatenteerde oplossing voor het uniformiseren van poortvleugels. Dankzij het identieke patroon van de Locinox insteeksloten kunnen poortvleugels universeel worden voorbereid. Set met adapterplaatje en geïntegreerd handvat om de gaten van het profiel aan de slotvangerkant af te dekken.

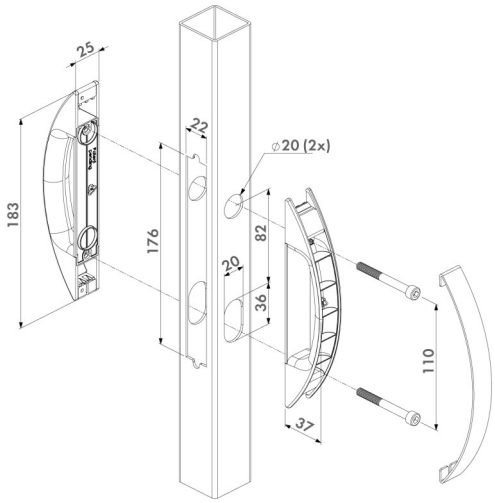

TECHNISCHE SPECIFICATIES