Cerraduras con codificación

LNKQ

https://www.locinox.com/es-es/equipos-para-puertas/cerraduras/cerraduras-con-codificación/d00000202

Con VOLTA, puede agregar fácilmente control de acceso a su puerta. Esta solución combina una cerradura de sobreponer con un teclado de códigos separado, conectado a través del perfil de la puerta. La cerradura se ajusta perfectamente al patrón de perforación modular de Locinox. Puede seleccionar, modificar o eliminar hasta 100 códigos PIN. Gracias a un conjunto de baterías de bajo consumo energético, que dura hasta 150,000 ciclos de apertura y cierre en todas las condiciones meteorológicas, no necesita alimentación externa. Disponible en dos configuraciones: doble con dos teclados de códigos o simple con un teclado y salida libre.

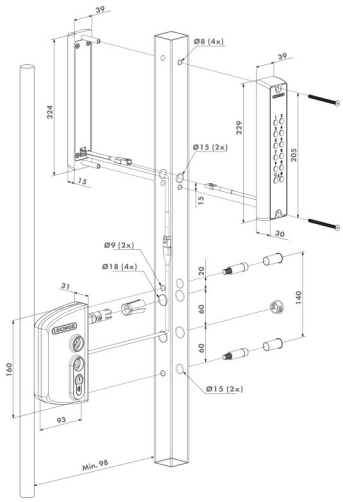

ESPECIFICACIONES TÉCNICAS

Ajuste de izquierda a derecha	Sí
Método de instalación	Tuercas hexagonales (HEX 5) + separadores
Ajuste del pestillo	20 mm
Tamaño del seguidor	Cuadrado 8 mm
Tipo de perfil	Cuadrado
	Plano
	Redondo
Tipo de cilindro	Europrofile
Longitud del cilindro	46 mm
Potencia	Funciona a pilas, paquete de pilas incluido
Perfil de puerta	40 ≤ x ≤ 80 mm
Clasificación IP	56
Materiales de la(s) parte(s) principal(es)	Carcasa de aluminio revestido de KTL y pulverizado
	Mecanismo de acero inoxidable
Normas	ISO 9227 KTL
Horas de pruebas de niebla salina	1000
Frecuencia de prueba	500.000 Ciclos
Años de garantía	2