LOCINOX

для врезных замков

SFKU-D

https://www.locinox.com/ru-ru/фурнитура/ответные-планки/для-врезных-замков/d00000215

SFKU-D — это врезная ответная планка для врезных замков Locinox, совмещённая с модулем DUOCYL. SFKU-D подходит для рам глубиной 40 мм и 50 мм, устанавливается в существующую универсальную подготовку профиля для врезных замков (UNIWING) и легко монтируется с помощью монтажной системы Click-It.



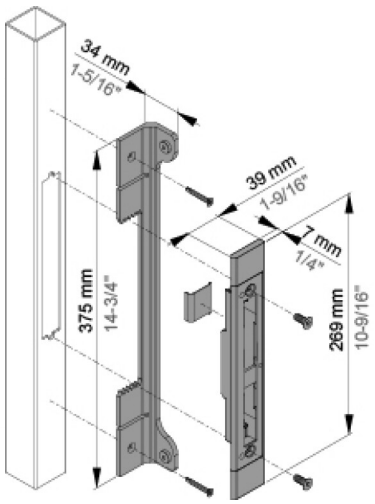

ТЕХНИЧЕСКИЕ ХАРАКТЕРИСТИКИ

Регулировка влево-вправо	Да
Метод установки	Click-it
Тип профиля	Квадратный
Профиль ворот	x ≥ 40 мм
Минимальное расстояние от ворот до столба	12 мм
Регулировка глубины	40–50 мм
Основная часть(и) материалов	Анодированный и покрытый порошком алюминий
	Нержавеющая сталь
	Полиамид
Доступные цвета Упорная пластина	9005
	SILV
Часы тестирований в соляном тумане	500
Частота испытаний	500000
Годы гарантии	3