LOCINOX

Para cerraduras embutidas

SFKO-D

https://www.locinox.com/es-es/equipos-para-puertas/cerraderos/para-cerraduras-embutidas/d00000216



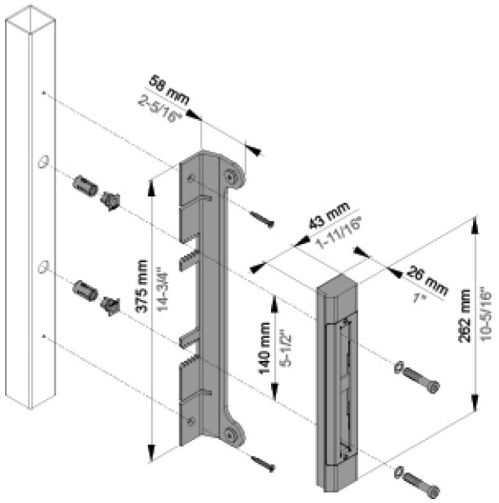

ESPECIFICACIONES TÉCNICAS

Ajuste de izquierda a derecha	Sí
Método de instalación	Quick-Fix
Perfil de puerta	x ≥ 40 mm
Distancia mínima puerta - poste	32 mm
Ajuste de la profundidad	40-50-60 mm
Materiales de la(s) parte(s) principal(es)	Acero inoxidable
	Aluminio anodizado y con recubrimiento de polvo
	Poliamida
Colores disponibles para la placa de tope	9005
	SILV
Horas de pruebas de niebla salina	500
Frecuencia de prueba	500000
Años de garantía	3