LOCINOX

для врезных замков

SFKO-D

https://www.locinox.com/ru-ru/фурнитура/ответные-планки/для-врезных-замков/d00000216



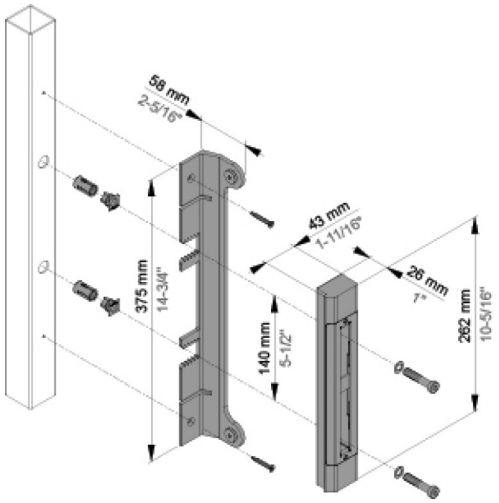

ТЕХНИЧЕСКИЕ ХАРАКТЕРИСТИКИ

Регулировка влево-вправо	Да
Метод установки	Quick-Fix
Профиль ворот	x ≥ 40 мм
Минимальное расстояние от ворот до столба	32 мм
Регулировка глубины	40-50-60 мм
Основная часть(и) материалов	Анодированный и покрытый порошком алюминий Нержавеющая сталь Полиамид
Доступные цвета Упорная пластина	9005 SILV
Часы тестирований в соляном тумане	500
Частота испытаний	500000
Годы гарантии	3