Outils

# DRILLFIX

https://www.locinox.com/fr-fr/accessoires-de-portails/accessoires-pour-serrures-et-gâches/outils/p00007023

Kit pratique tout-en-un pour le perçage parfaitement centré des trous destinés aux serrures en applique et gâches Locinox. Le coffret contient un gabarit de perçage se fixant sur des profils ronds ou carrés, assurant le centrage et l'alignement parfaits des trous. De plus, le coffret comprend tous les accessoires pour installer et régler les serrures et gâches en un minimum de temps.

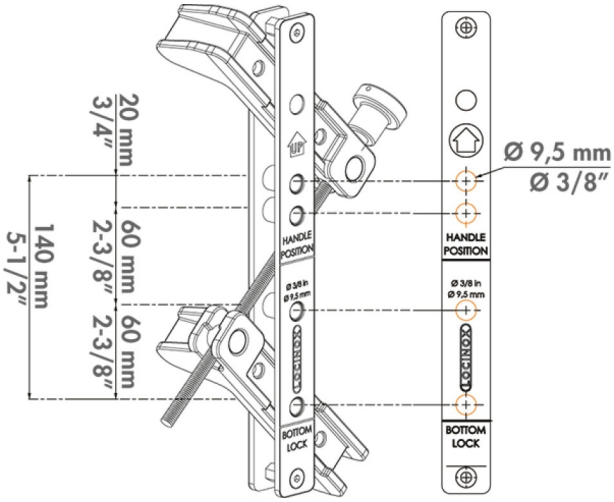


## SPÉCIFICATIONS TECHNIQUES