LOCINOX

Retroadaptación

RHINO

https://www.locinox.com/es-es/cierrapuertas/retroadaptación/p00009905

Convierta su bisagra de 180° en una solución de cierre automático gracias al cierrapuertas hidráulico Rhino. El acoplamiento directo a la bisagra Locinox asegura una apariencia discreta y una potente transmisión de la energía requerida para cerrar la puerta. La carcasa de aluminio anodizado garantiza un funcionamiento resistente y uniforme en cualquier clima. Además, el uso del Rhinodrill asegura una instalación aún más eficiente.

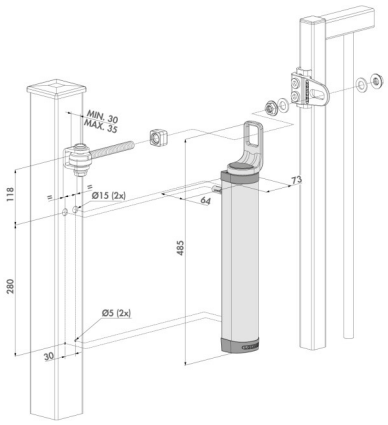

ESPECIFICACIONES TÉCNICAS

Ajuste de izquierda a derecha	Sí
Ancho de la puerta	900 - 1500 mm
Peso de la puerta	0 - 150 kg
Fuerza	20 Nm
Ángulo de apertura máximo	180°
Ajuste del golpe final	Sí
Ajuste de la velocidad	Sí
Cierrapuertas hidráulico	Sí
Materiales de la(s) parte(s) principal(es)	Aluminio con recubrimiento de polvo
Rango de temperatura	-30°C / 70°C
Normas	ADA
	PMR
Horas de pruebas de niebla salina	500
Frecuencia de prueba	500000
Años de garantía	3