Retro fit

RHINO

https://www.locinox.com/nl-be/poortsluiters/retro-fit/p00009905

Maak van uw 180° scharnier een zelfsluitende oplossing dankzij de Rhino hydraulische poortsluiter. De rechtstreekse koppeling op het Locinox scharnier garandeert een discrete look en een krachtige overbrenging van de vereiste energie om de poort te sluiten. De geanodiseerde aluminium behuizing garandeert een duurzame werking in alle weersomstandigheden. Bovendien garandeert het Rhinodrill boorkaliber een extra efficiënte installatie.

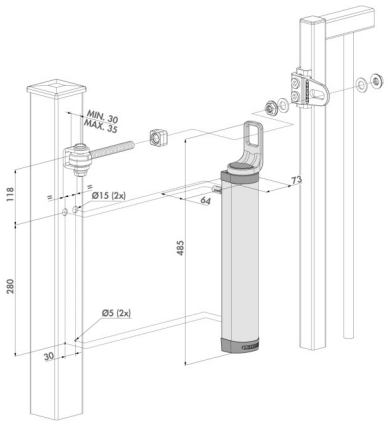

TECHNISCHE SPECIFICATIES

Links-rechts verstelbaar	Ja
Poortbreedte	900 - 1500 mm
Poortgewicht	0 - 150 kg
Kracht	20 Nm
Maximale openingshoek	180°
Eindslag verstelbaar	Ja
Snelheid verstelbaar	Ja
Hydraulische poortsluiter	Ja
Materialen hoofdonderdelen	Gepoedercoat aluminium
Temperatuurbereik	-30°C / 70°C
Normen	ADA
	PMR
Aantal uur zoutsproeitesten	500
Testfrequentie	500000
Aantal jaar garantie	3