New fit

MAMMOTH180-2

https://www.locinox.com/nl-be/poortsluiters/new-fit/p00017909

Vernieuwde elegante en krachtige zelfsluitende poortsluiter voor 180° poortsituaties. Mammoth is perfect geschikt voor poorten tot 150 kg en 1500 mm breed. Uitgerust met dubbel gelagerd scharnier voor een extra comfortabele werking. Het Active Thermal System garandeert een constante sluitsnelheid, in alle weersomstandigheden. Inclusief Dino-2 scharnier.

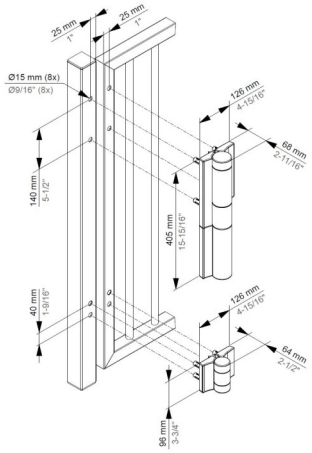

TECHNISCHE SPECIFICATIES

Links-rechts verstelbaar	Ja
Installatiemethode	Quick-Fix
Profieltype	Rond
	Vierkant
Poortbreedte	900 - 1500 mm
Poortgewicht	0 - 150 kg
Kracht	16 Nm
Maximale openingshoek	180°
Eindslag verstelbaar	Ja
Snelheid verstelbaar	Ja
Horizontaal verstelbaar	20 mm
Verticaal verstelbaar	20 mm
Hydraulische poortsluiter	Ja
Materialen hoofdonderdelen	Gepoedercoat aluminium
Temperatuurbereik	-30°C / 70°C
Normen	ADA
	PMR
Aantal uur zoutsproeitesten	500
Testfrequentie	500000
Aantal jaar garantie	3